単位コード kg:3 m:5 ℓ:7

				試作型式								図番 3Z42103
				量産型式								部品番号
C	B	A	作業/記号	品番	図番 標準.材料コード	部品名	材質	素材寸法	素材量	尺度	備考	
				01		プラグキャップ						
				02								
				03								

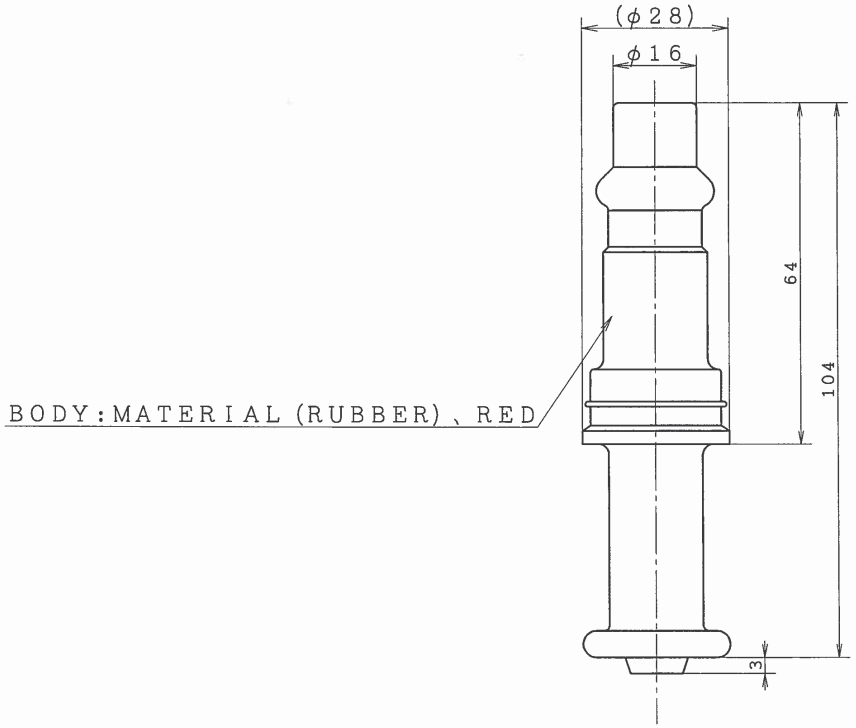

5kohm resistance

記号	来歴記事	修正番号	年月日	訂正者	審査	PDM登録	EDMICS

承認	13.02.22	Y.Kimura	3角法	尺度	1:1	単位	mm	類別コード	XXX	図面登録	PDM	EDMICS	最終来歴
照査													
検図			品名 PLUG CAP					図番					
設計	13.02.15	Y.KAKEHASHI	プラグキャップ					3Z42103					
製図													

PDM管理図