単位コード kg:3 m:5 ℓ:7

			試作型式	量産型式								
C	B	A	作様/記号	品番	図番 標準.材料コード	部品名	材質	素材寸法	素材量	単位	備考	
				01		プラグキャップ						
				02								
				03								

図番 3Z42111

部品番号

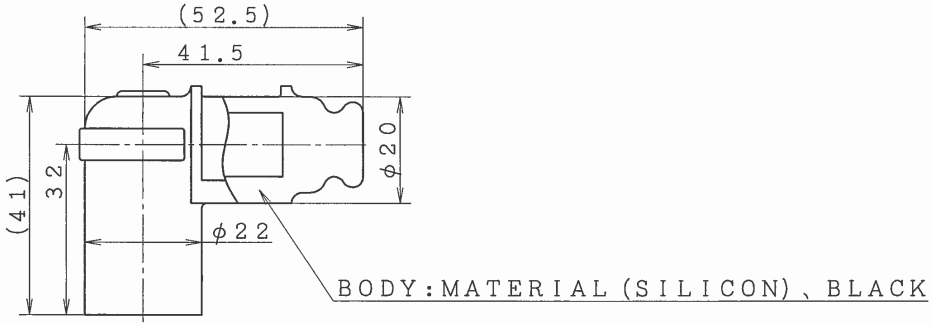

5kohm resistance

記号	来歴記事	修正番号	年月日	訂正者	審査	PDM登録	EDMICS

承認	13.02.22	H.Himura	3角法	尺度	1:1	単位	mm	類別コード	XXX	図面登録	PDM	EDMICS	最終来歴
照査													
検図			品名 PLUG CAP							図番			
設計	13.02.15	Y.KAKEHASHI	プラグキャップ							3Z42111			
製図													

PDM管理図